TELELTETŐ HODÁLY

ÉPÍTÉSZETI KIVITELEZÉSI TERVDOKUMENTÁCIÓJA

RÉSZLETRAJZOK

M=1:10

Tartalom- és tervjegyzék

- R-01 Szociális blokk ablakainak vízszintes metszősík-csomópontja
- R-02 Szociális blokk bejárati ajtóinak vízszintes metszősík-csomópontjai
- R-03 Istállórész bejárat felőli homlokzati falának alapozása
- R-04 Istállórész belső udvar felőli alapozása
- R-05 Szociális blokk válaszfalainak alapozása
- R-06 Szociális blokk kéményeinek alapozása
- R-07 Koszorú kialakítása
- R-08 Koszorú kialakítása szociális épületrész
- R-09 Koszorú kialakítása általános helyeken

R-01
Szociális épületrész
fa ablakainak kialakítása
M = 1:10

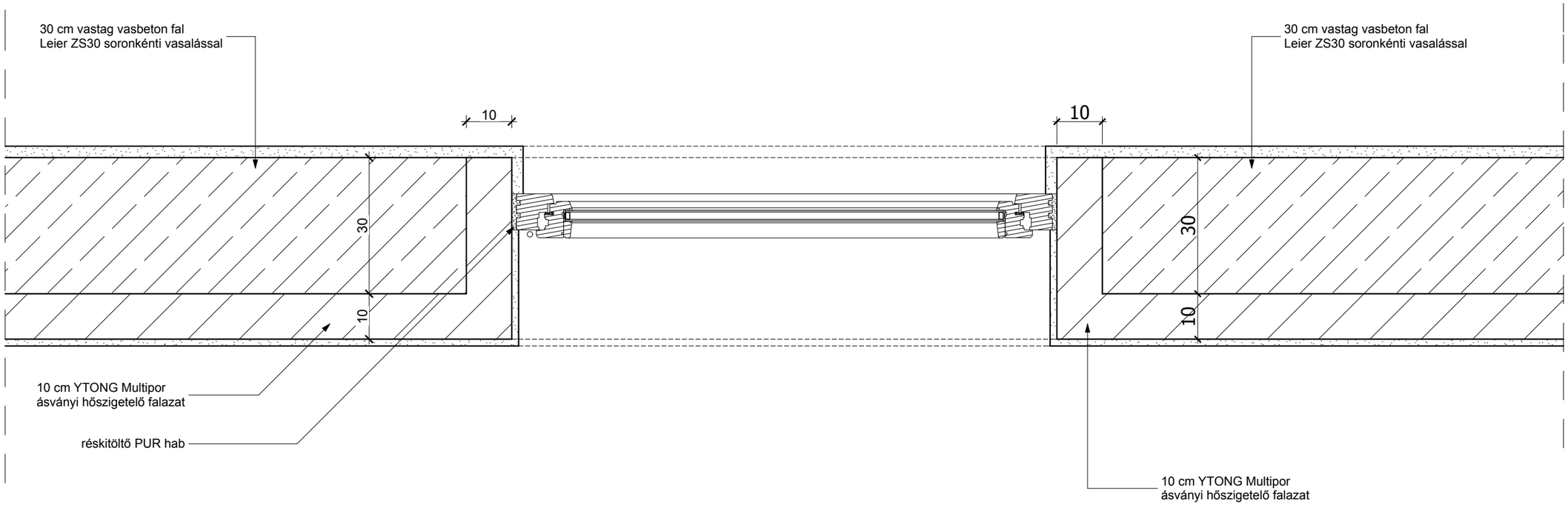

TELELTETŐ HODÁLY **építési kivitelezési terv**	Építtető: **HORTOBÁGYI TERMÉSZETVÉDELMI ÉS GÉNMEGŐRZŐ NONPROFIT KFT.** 4071 HORTOBÁGY, Czinege János utca 1.	Tervező: **"B+CS" KFT.** 4031 DEBRECEN, Postakert u. 27. Tel: 30-278-0066	Felelős tervező: **KERÉKGYÁRTÓ TIBOR** építészmérnök **E3-09-0480**
DEBRECEN, 2016. 05. 04.	Épület h.: 4071 Hortobágy, Kis-Tornyi domb HRSZ.: 01562/5.		ALAPRAJZI AZONOSÍTÓ: **R-01** TERVLAPNÉV / TERVLAP SZÁMA: **Csomópontok / E-12.2**

SZOCIÁLIS ÉPÜLET
FA BEJÁRATI KÜLSŐ AJTÓ KIALAKÍTÁSA
M = 1:10

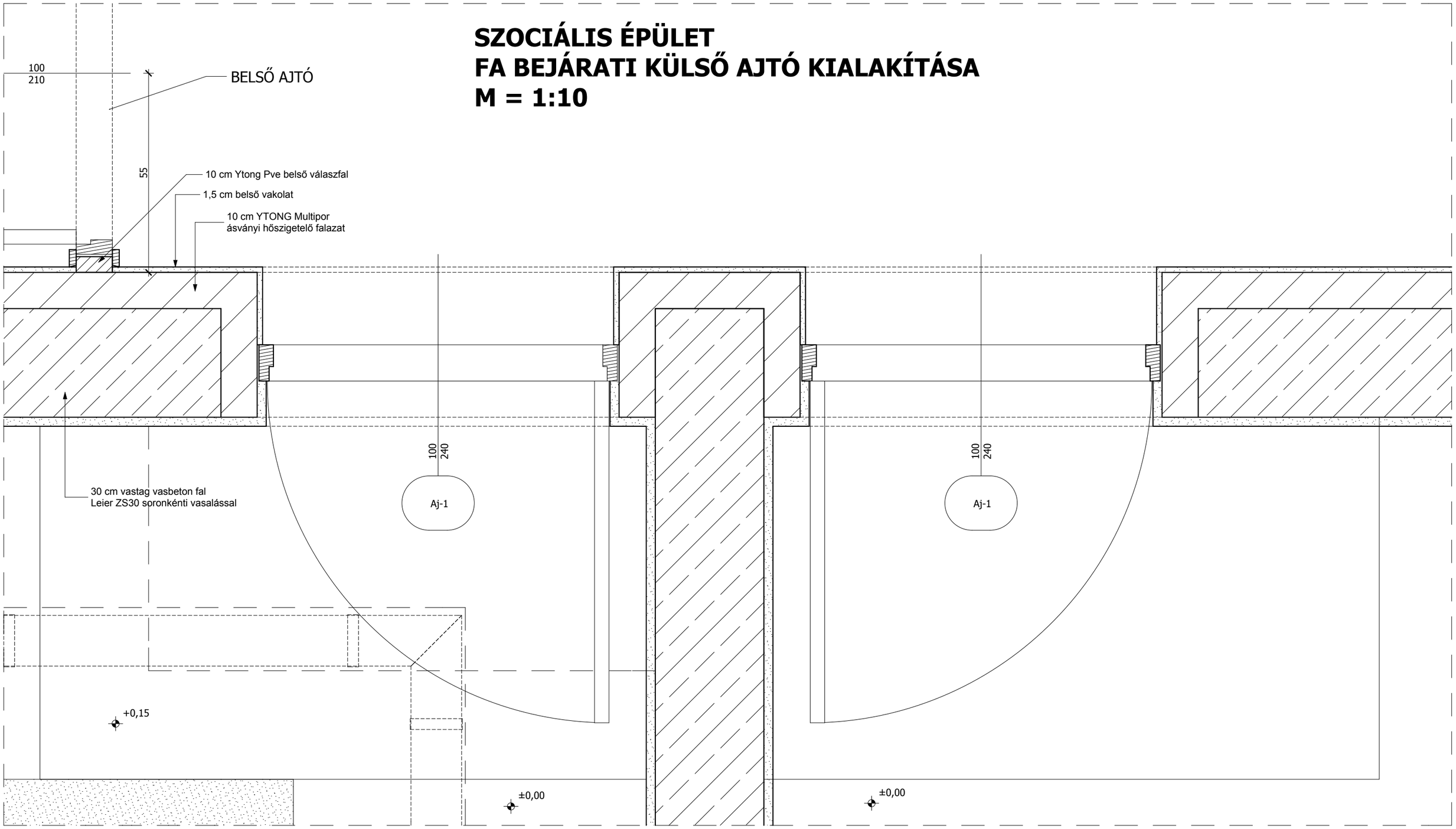

TELELTETŐ HODÁLY **építési kivitelezési terv**	Építtető: **HORTOBÁGYI TERMÉSZETVÉDELMI ÉS GÉNMEGŐRZŐ NONPROFIT KFT.** 4071 HORTOBÁGY, Czinege János utca 1.	Tervező: **"B+CS" KFT.** 4031 DEBRECEN, Postakert u. 27. Tel: 30-278-0066	Felelős tervező: **KERÉKGYÁRTÓ TIBOR** építészmérnök **E3-09-0480**
DEBRECEN, 2016. 05. 04.	Épület h.: 4071 Hortobágy, Kis-Tornyi domb HRSZ.: 01562/5.		ALAPRAJZI AZONOSÍTÓ: **R-02** TERVLAPNÉV / TERVLAP SZÁMA: **Csomópontok / E-12.3**

R-03
Istálórész beárat felöli homlokzati falának alapozása
(jobb oldali)
M = 1:10

KÜLSŐ FŐFAL LÁBAZATI KIALAKÍTÁSA
(szélesebb alaptesttel)
M = 1:10

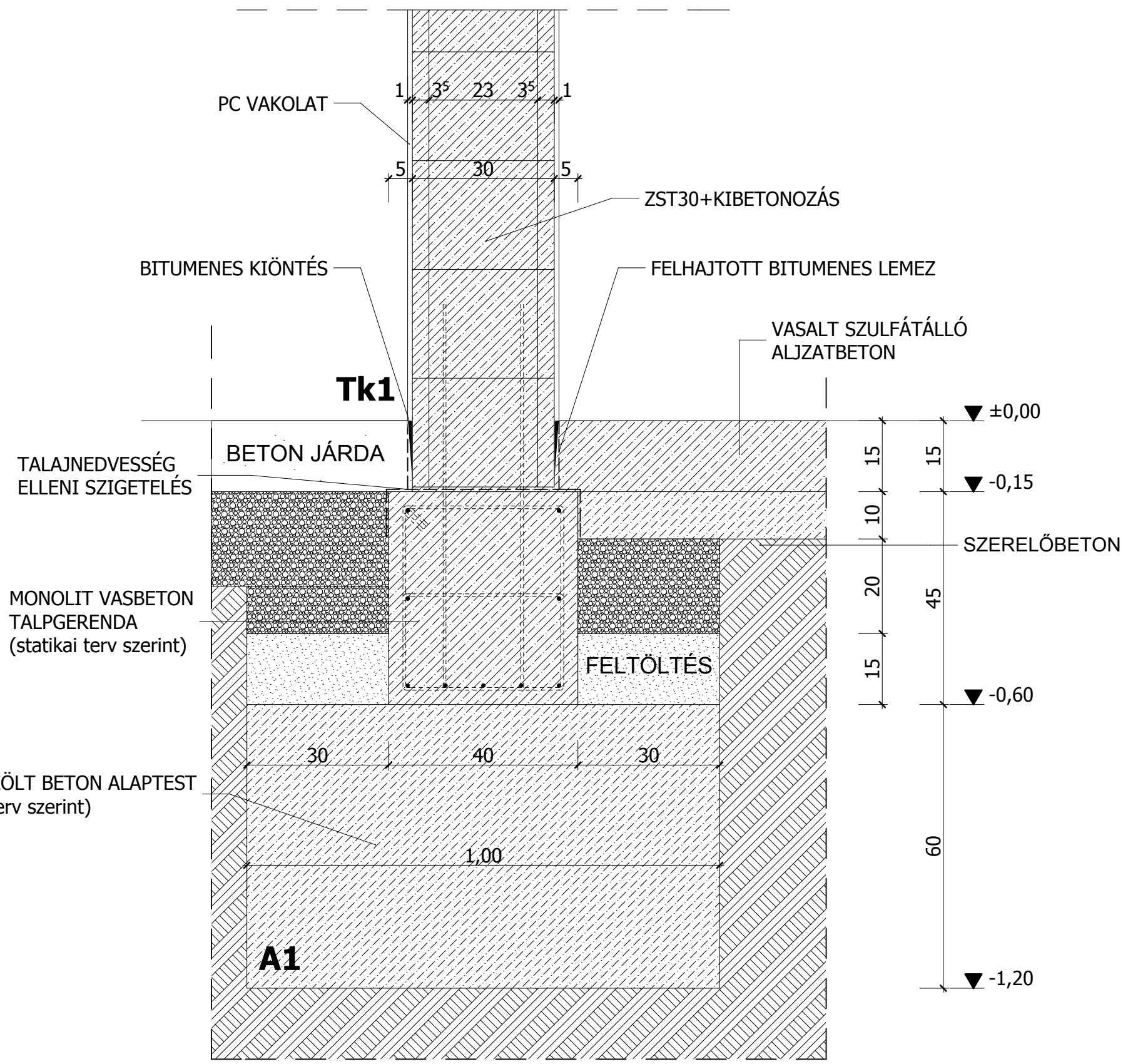

TELELTETŐ HODÁLY **építési kivitelezési terv**	Megjegyzések: VASBETON ÉS ACÉL SZERKEZETEK KIALAKÍTÁSA STATIKAI KIVITELI TERV SZERINT!
DEBRECEN, 2016. 05. 04.	

Építtető: **HORTOBÁGYI TERMÉSZETVÉDELMI ÉS GÉNMEGŐRZŐ NONPROFIT KFT.** 4071 HORTOBÁGY, Czinege János u. 1.	Tervező: **"B+CS" KFT.** 4031 DEBRECEN, Postakert u. 27. Tel: 30-278-0066	Felelős tervező: **KERÉKGYÁRTÓ TIBOR** építészémérnök **E3-09-0480** AZONOSÍTÓNÉV: **2-2 metszet**
Épület h.: 4071 HORTOBÁGY, Kis-Tornyi domb HRSZ.: 01562/5.		TERVLAPNÉV / TERVLAP SZÁMA: **Csomópontok / E-12.4**

R-04
Istálórész belső udvar felöli alapozása
M = 1:10

VASBETON OSZLOP (ACÉLKÖPENYES)
LÁBAZATI KIALAKÍTÁSA
M = 1:10

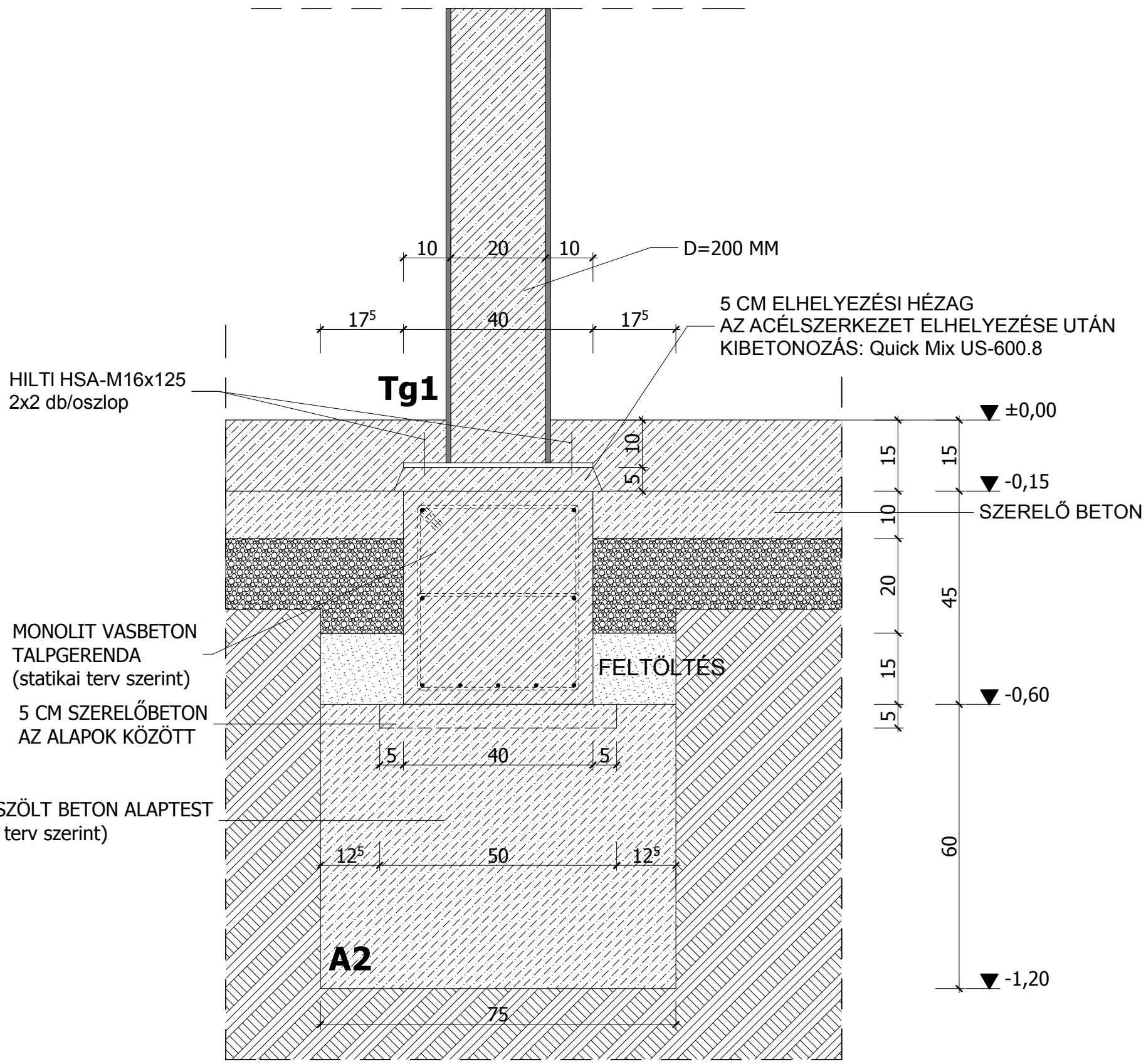

TELELTETŐ HODÁLY **építési kivitelezési terv** DEBRECEN, 2016. 05. 04.	Megjegyzések: VASBETON ÉS ACÉL SZERKEZETEK KIALAKÍTÁSA STATIKAI KIVITELI TERV SZERINT!		
Építtető: **HORTOBÁGYI TERMÉSZETVÉDELMI ÉS GÉNMEGŐRZŐ NONPROFIT KFT.** 4071 HORTOBÁGY, Czinege János u. 1.	Tervező: **"B+CS" KFT.** 4031 DEBRECEN, Postakert u. 27. Tel: 30-278-0066	Felelős tervező: **KERÉKGYÁRTÓ TIBOR** építészémérnök	**E3-09-0480**
		AZONOSÍTÓNÉV:	**3-3 metszet**
Épület h.: 4071 HORTOBÁGY, Kis-Tornyi domb HRSZ.: 01562/5.		TERVLAPNÉV / TERVLAP SZÁMA:	**Csomópontok / E-12.5**

R-05
Szociális blokk válaszfalainak alapozása
M = 1:10

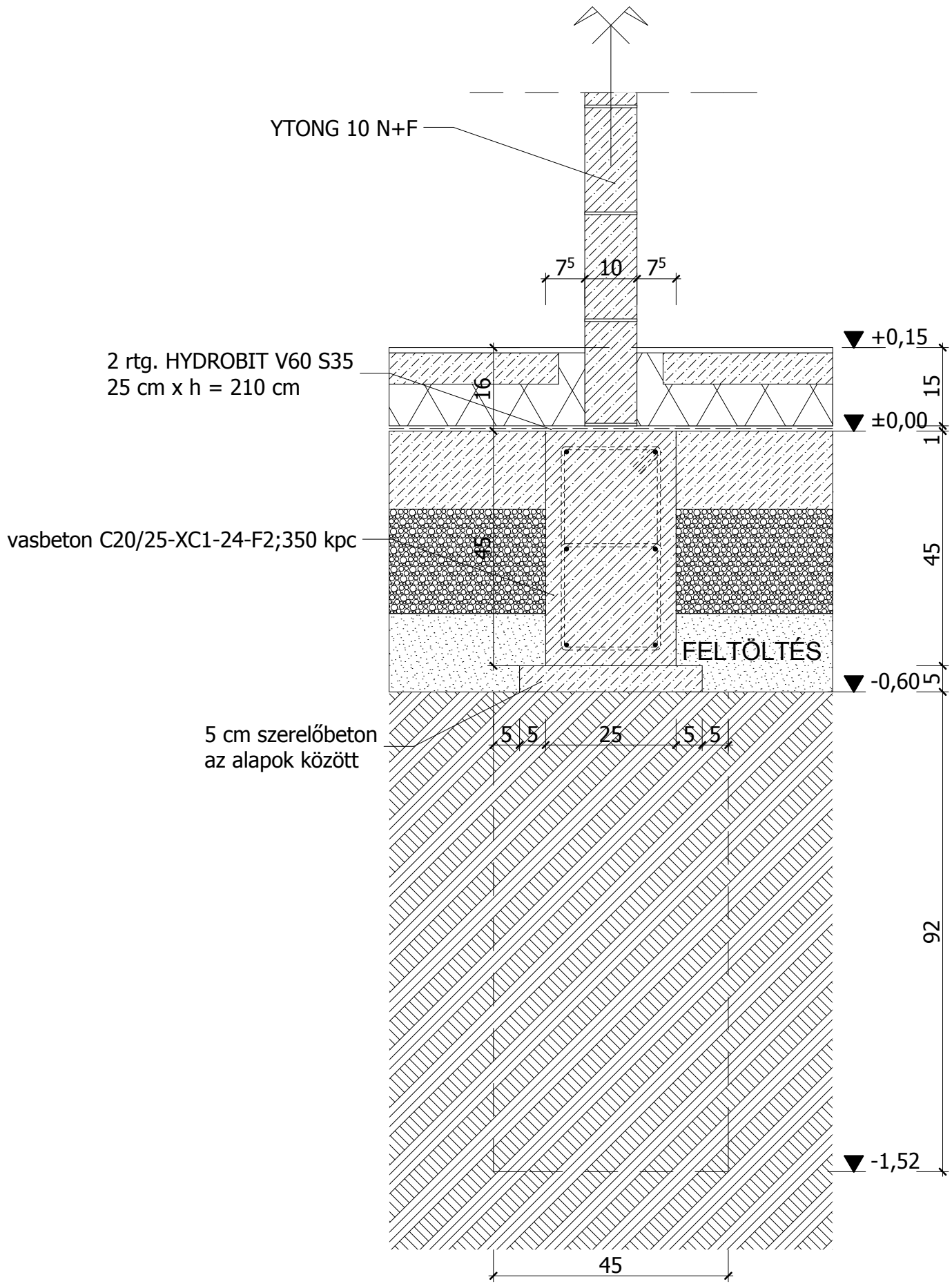

TELELTETŐ HODÁLY **építési kivitelezési terv** DEBRECEN, 2016. 05. 04.	Megjegyzések: VASBETON ÉS ACÉL SZERKEZETEK KIALAKÍTÁSA STATIKAI KIVITELI TERV SZERINT!		
Építtető: **HORTOBÁGYI TERMÉSZETVÉDELMI ÉS GÉNMEGŐRZŐ NONPROFIT KFT.** 4071 HORTOBÁGY, Czinege János u. 1.	Tervező: **"B+CS" KFT.** 4031 DEBRECEN, Postakert u. 27. Tel: 30-278-0066	Felelős tervező: **KERÉKGYÁRTÓ TIBOR** építészémérnök	**E3-09-0480**
		AZONOSÍTÓNÉV:	**4-4 metszet**
Épület h.: 4071 HORTOBÁGY, Kis-Tornyi domb HRSZ.: 01562/5.		TERVLAPNÉV / TERVLAP SZÁMA:	**Csomópontok / E-12.6**

R-06
Szociális blokk kéményeinek alapozása
M = 1:10

T1 1 db
5 - 5 METSZET
M = 1:10

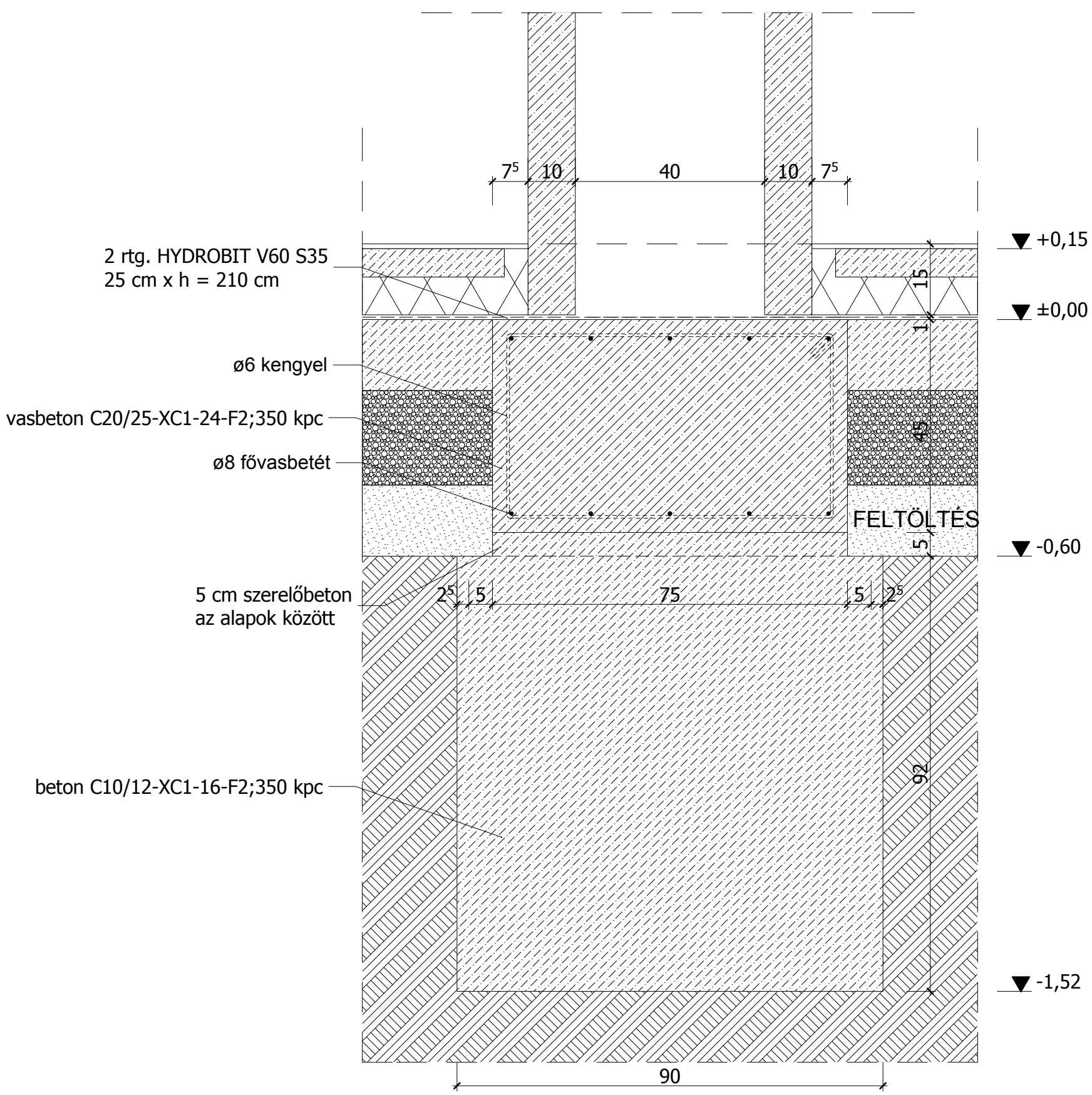

TELELTETŐ HODÁLY
építési kivitelezési terv

DEBRECEN, 2016. 05. 04.

Megjegyzések: VASBETON ÉS ACÉL SZERKEZETEK KIALAKÍTÁSA STATIKAI KIVITELI TERV SZERINT!

Építtető: **HORTOBÁGYI TERMÉSZETVÉDELMI ÉS GÉNMEGŐRZŐ NONPROFIT KFT.**
4071 HORTOBÁGY, Czinege János u. 1.

Épület h.: 4071 HORTOBÁGY, Kis-Tornyi domb HRSZ.: 01562/5.

Tervező: **"B+CS" KFT.**
4031 DEBRECEN,
Postakert u. 27.
Tel: 30-278-0066

Felelős tervező: **KERÉKGYÁRTÓ TIBOR** építészémérnök **E3-09-0480**

AZONOSÍTÓNÉV: **5-5 metszet**

TERVLAPNÉV / TERVLAP SZÁMA: **Csomópontok / E-12.7**

R-07
KOSZORÚ KIALAKÍTÁSA
M = 1:10

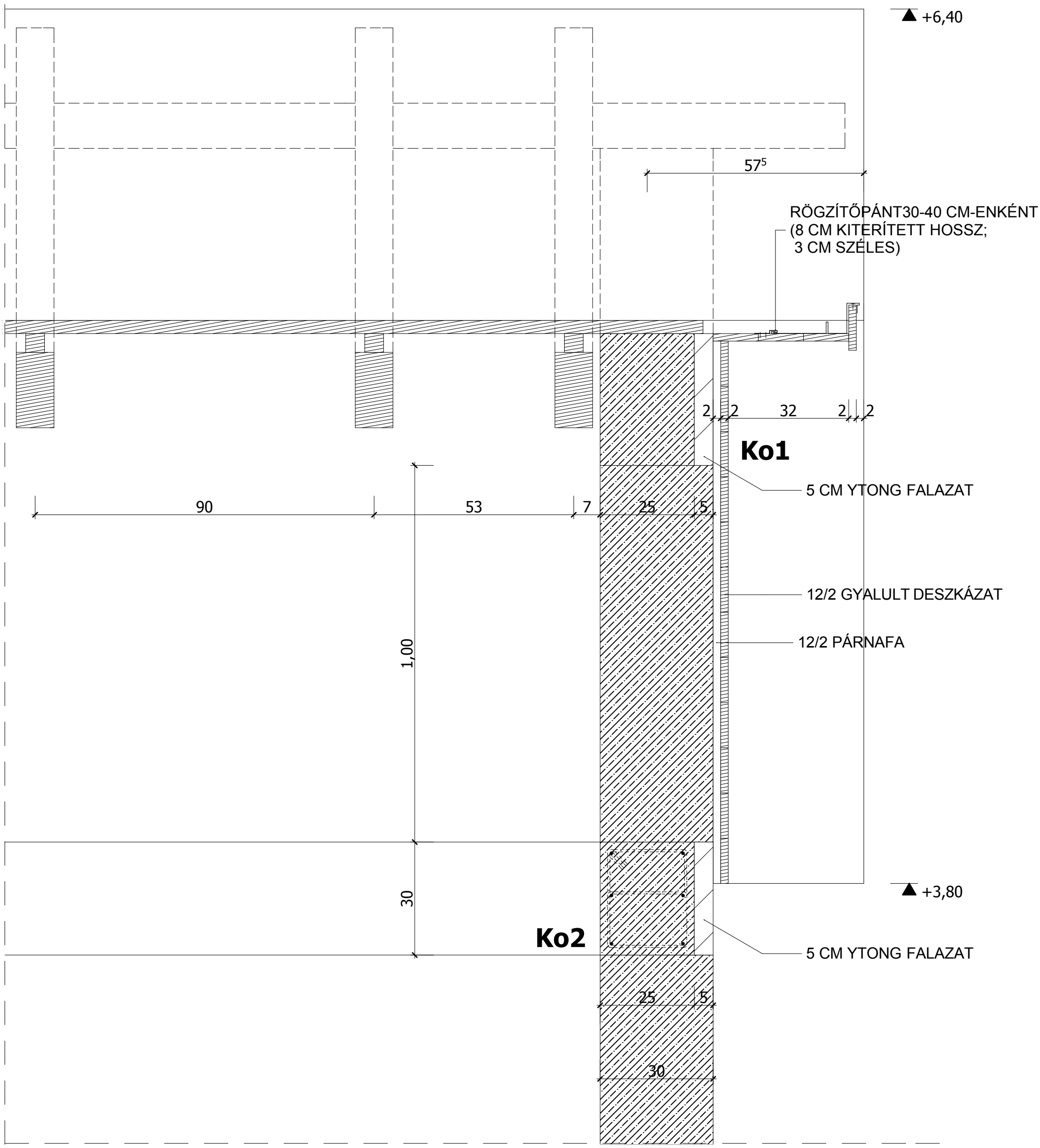

TELELTETŐ HODÁLY **építési kivitelezési terv**	Megjegyzések: VASBETON ÉS ACÉL SZERKEZETEK KIALAKÍTÁSA STATIKAI KIVITELI TERV SZERINT!
DEBRECEN, 2016. 05. 04.	

Építtető: **HORTOBÁGYI TERMÉSZETVÉDELMI ÉS GÉNMEGŐRZŐ NONPROFIT KFT.** 4071 HORTOBÁGY, Czinege János u. 1.	Tervező: **"B+CS" KFT.** 4031 DEBRECEN, Postakert u. 27. Tel: 30-278-0066	Felelős tervező: **KERÉKGYÁRTÓ TIBOR** építészémérnök **E3-09-0480**
		AZONOSÍTÓNÉV: **4-4 metszet**
Épület h.: 4071 HORTOBÁGY, Kis-Tornyi domb HRSZ.: 01562/5.		TERVLAPNÉV / TERVLAP SZÁMA: **Csomópontok / E-12.8**

R-08
KOSZORÚ KIALAKÍTÁSA
M = 1:10
SZOCIÁLIS ÉPÜLET RÉSZEK

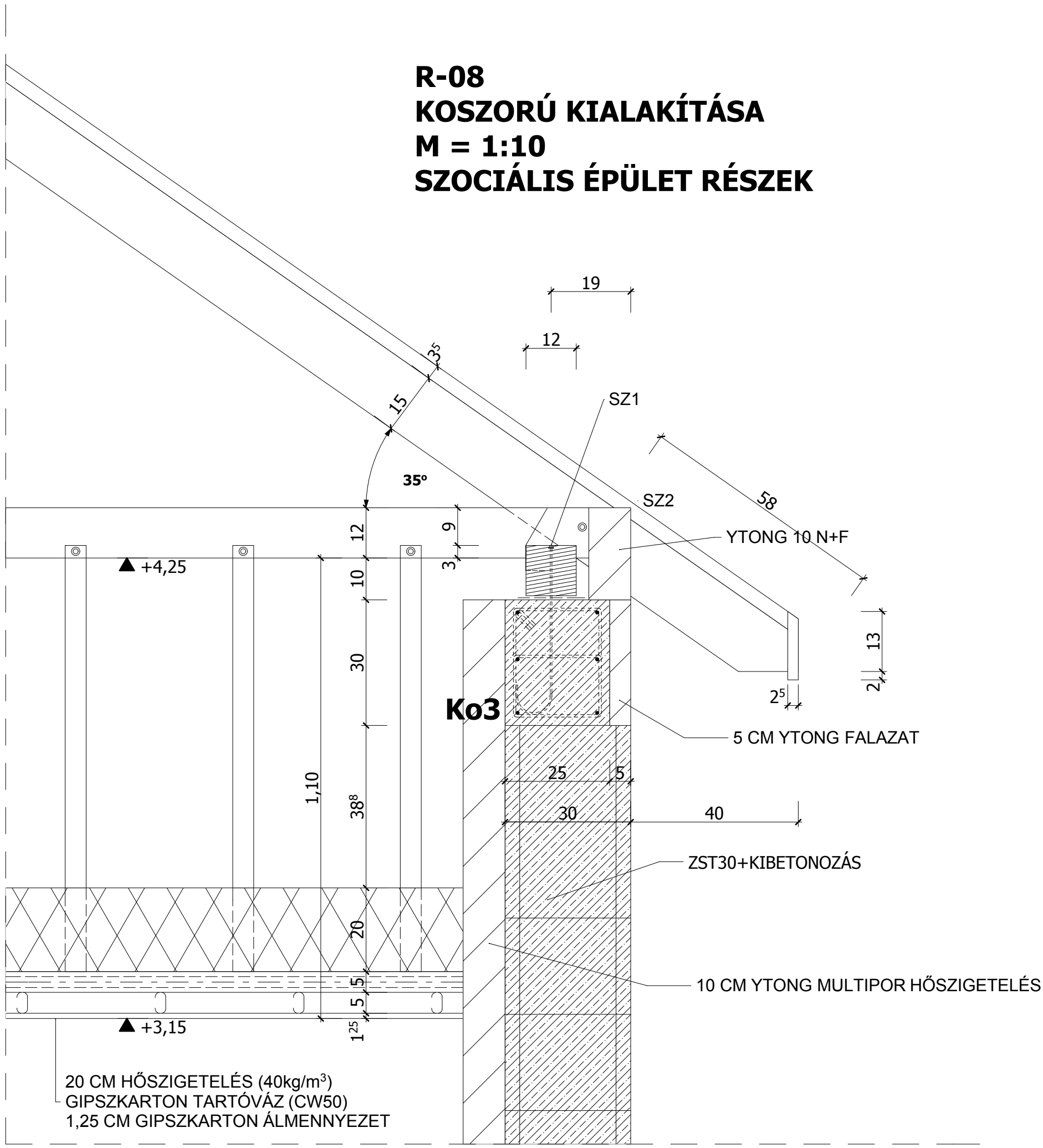

TELELTETŐ HODÁLY
építési kivitelezési terv

DEBRECEN, 2016. 05. 04.

Megjegyzések: VASBETON ÉS ACÉL SZERKEZETEK KIALAKÍTÁSA STATIKAI KIVITELI TERV SZERINT!

Építtető: **HORTOBÁGYI TERMÉSZETVÉDELMI ÉS GÉNMEGŐRZŐ NONPROFIT KFT.**
4071 HORTOBÁGY, Czinege János u. 1.

Épület h.: 4071 HORTOBÁGY, Kis-Tornyi domb HRSZ.: 01562/5.

Tervező: **"B+CS" KFT.**
4031 DEBRECEN,
Postakert u. 27.
Tel: 30-278-0066

Felelős tervező: **KERÉKGYÁRTÓ TIBOR** építészémérnök **E3-09-0480**

AZONOSÍTÓNÉV: **3-3 metszet**

TERVLAPNÉV / TERVLAP SZÁMA: **Csomópontok / E-12.9**

R-09
KOSZORÚ KIALAKÍTÁSA
M = 1:10
ÁLTALÁNOS HELYEN

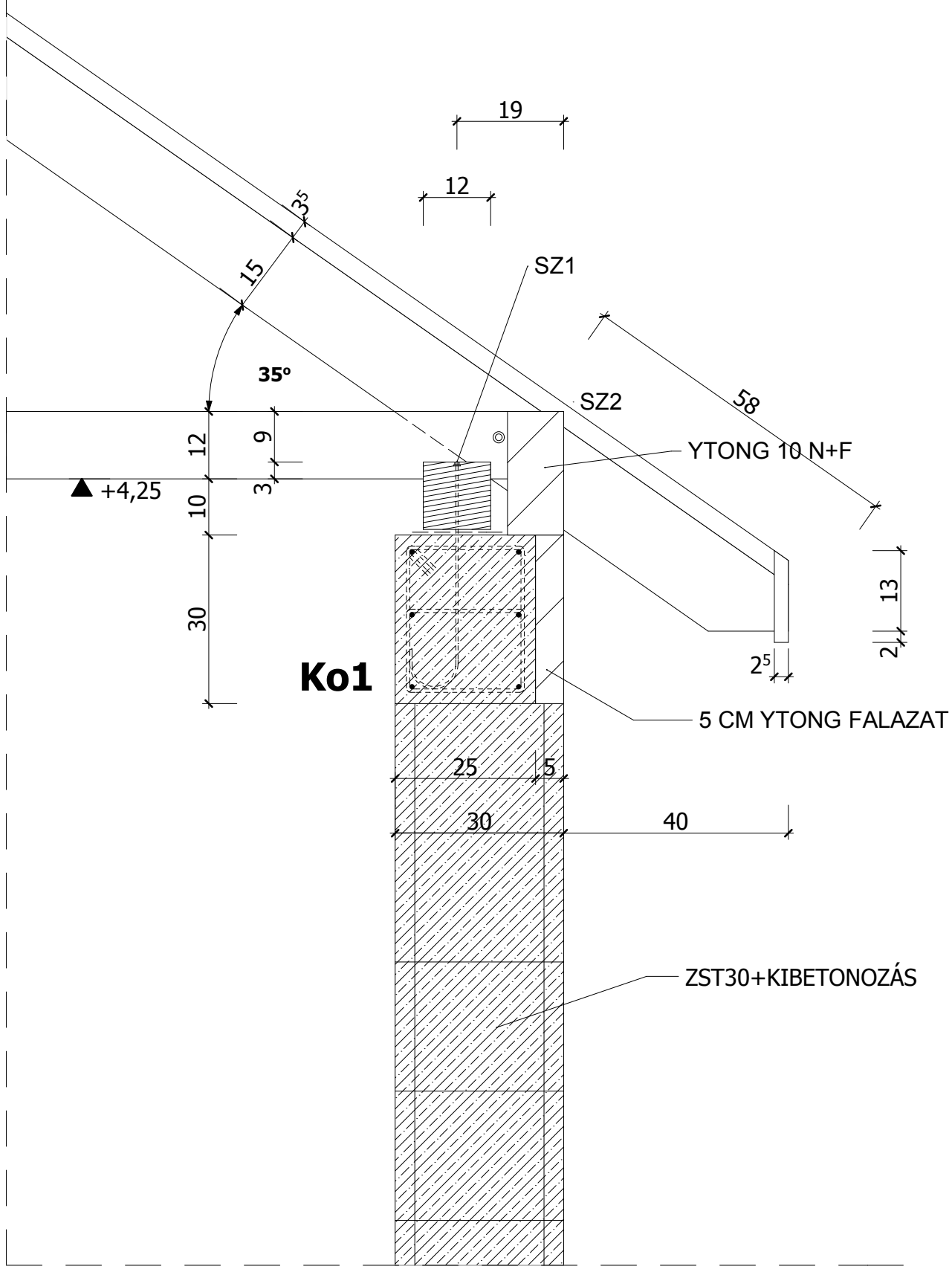

TELELTETŐ HODÁLY **építési kivitelezési terv** DEBRECEN, 2016. 05. 04.	Megjegyzések: VASBETON ÉS ACÉL SZERKEZETEK KIALAKÍTÁSA STATIKAI KIVITELI TERV SZERINT!		
Építtető: **HORTOBÁGYI TERMÉSZETVÉDELMI ÉS GÉNMEGŐRZŐ NONPROFIT KFT.** 4071 HORTOBÁGY, Czinege János u. 1.	Tervező: **"B+CS" KFT.** 4031 DEBRECEN, Postakert u. 27. Tel: 30-278-0066	Felelős tervező: **KERÉKGYÁRTÓ TIBOR** építészémérnök	**E3-09-0480**
		AZONOSÍTÓNÉV:	**1-1 metszet**
Épület h.: 4071 HORTOBÁGY, Kis-Tornyi domb HRSZ.: 01562/5.		TERVLAPNÉV / TERVLAP SZÁMA:	**Csomópontok / E-12.10**