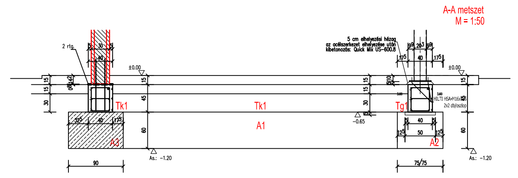

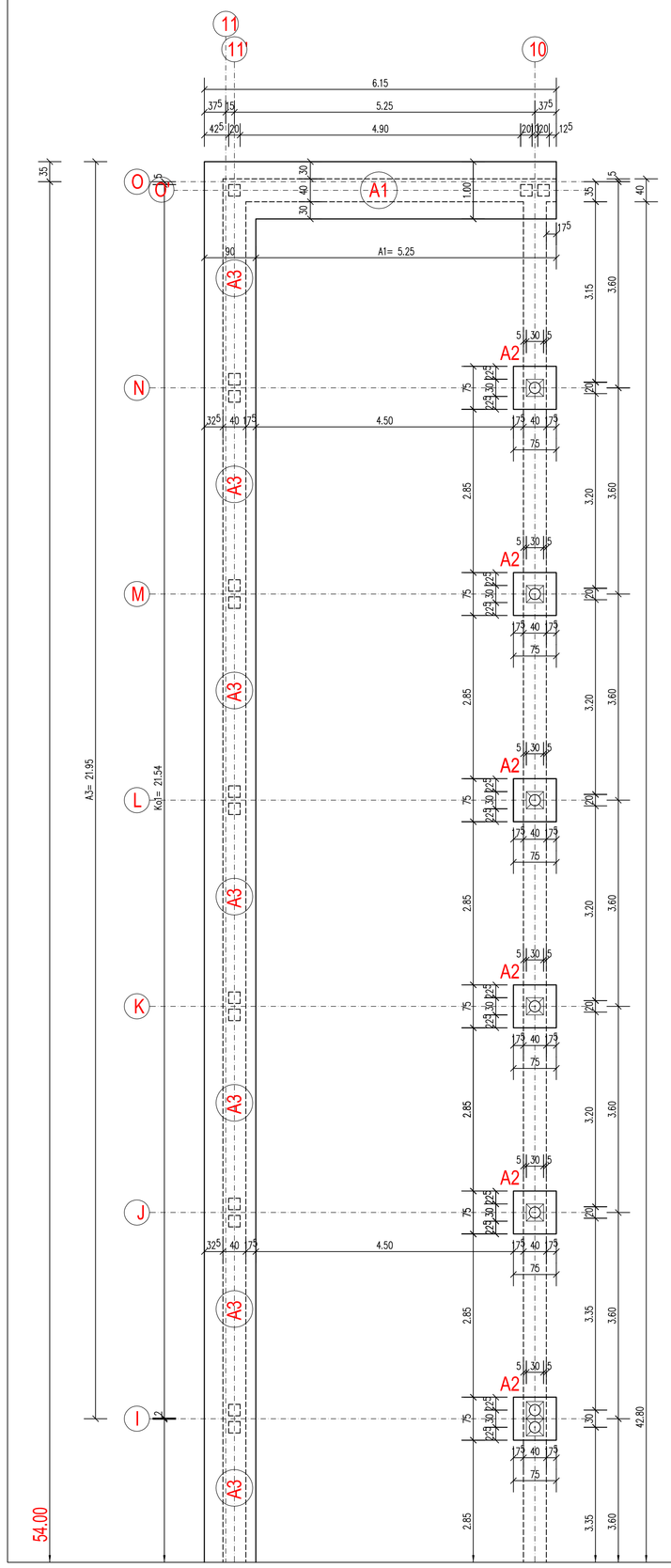

FÖLDSZINT FELETTI FÖDÉM
M = 1:50

TETŐTÉRI KOSZORÚK
M = 1:50

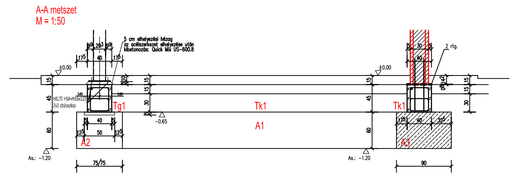

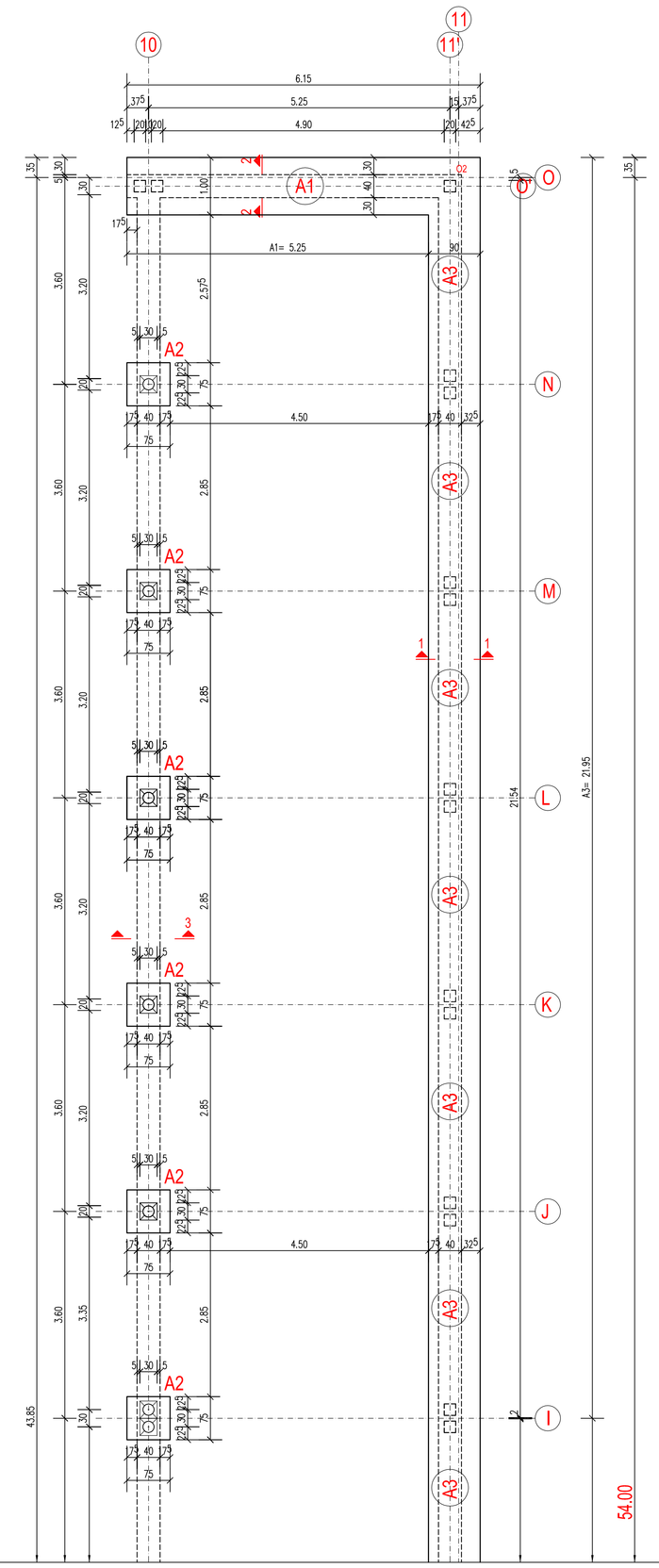

A3.....készül: 158.27 m
1-1 metszet
M = 1:25

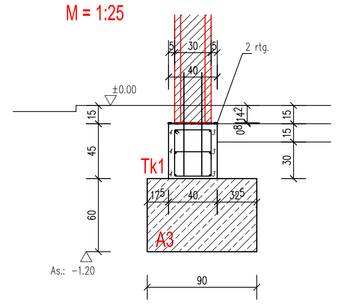

A1.....készül: 26.25 m
2-2 metszet
M = 1:25

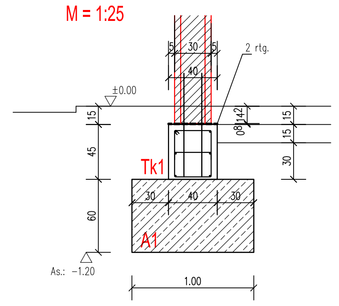

A2 - A2*.....készül: 27 + 2 db
3-3 metszet
M = 1:25

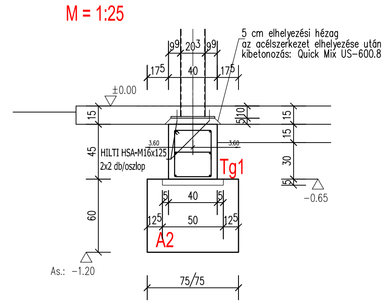

BETONMINŐSÉG: C 25/30-XC1-24 F2, 350 kpc (vasbeton)
C 10/12-XC1-16 F2, 350 kpc (szerelőbeton)
BETONACÉL MINŐSÉG: Ø 6= B38,24
Ø 8-⇒ B60.50

Talajmechanikai szakvélemény nem készült.

A kivitelezés megkezdése előtt pótolni kell.
A vizsgálati jelentés alapján az anyagminőségeket,
az alapozási alapadatokat ellenőrizni kell.

±0.00 = 50.00 m Rel (A földszinti padló szintje)
Alapozási tervezett síkja: -1.20 = 48.80 m Rel.
Építési talajvízszint: -1.50 m, az alapozási síkot nem éri el.
Maximális tajavízszint: -1.30 m
Mértékadó talajvízszint: -0.70 m = 49.30 m Rel.
Talajvíz szulfát tartalma: a betonra nem agresszív
Határfeszültségi alapérték: σ = 200 kN/m²
Teherbíró talaj : kötött

Vonatkozó tervek: S-1.1

A terv az EC előírásai szerint készült!

TERVEZŐ:
STATIKUS ok
Szerkezettervező Mérnöki Iroda Bt. 4026 Debrecen Péterfia u 4. II. em. 203. 4001 Pf.: 335
Tel: 06 (52)412-812
Mobil: 06 (20)-8355-418
Email: statikusok@t-online.hu

Létesítmény megnevezése : TELELTETŐ HODÁLY Hortobágy, Kis-tornyi domb Hrsz: 0156/25	Statikus vez.tervező:	Borbás József TÉ-SZ-08-0000		Lépték: 1:50, 1:25
	Munkatárs:			Tervfajta : KIVITELI TERV
	Ép.tervező:			Dátum: 2016. 10. 20.
Rajz megnevezése : ALAPOZÁSI TERV II. Alaprajz, részletek	Gépész.tervező:			Rajzszám : S-1.2
	Elektr. tervező:			