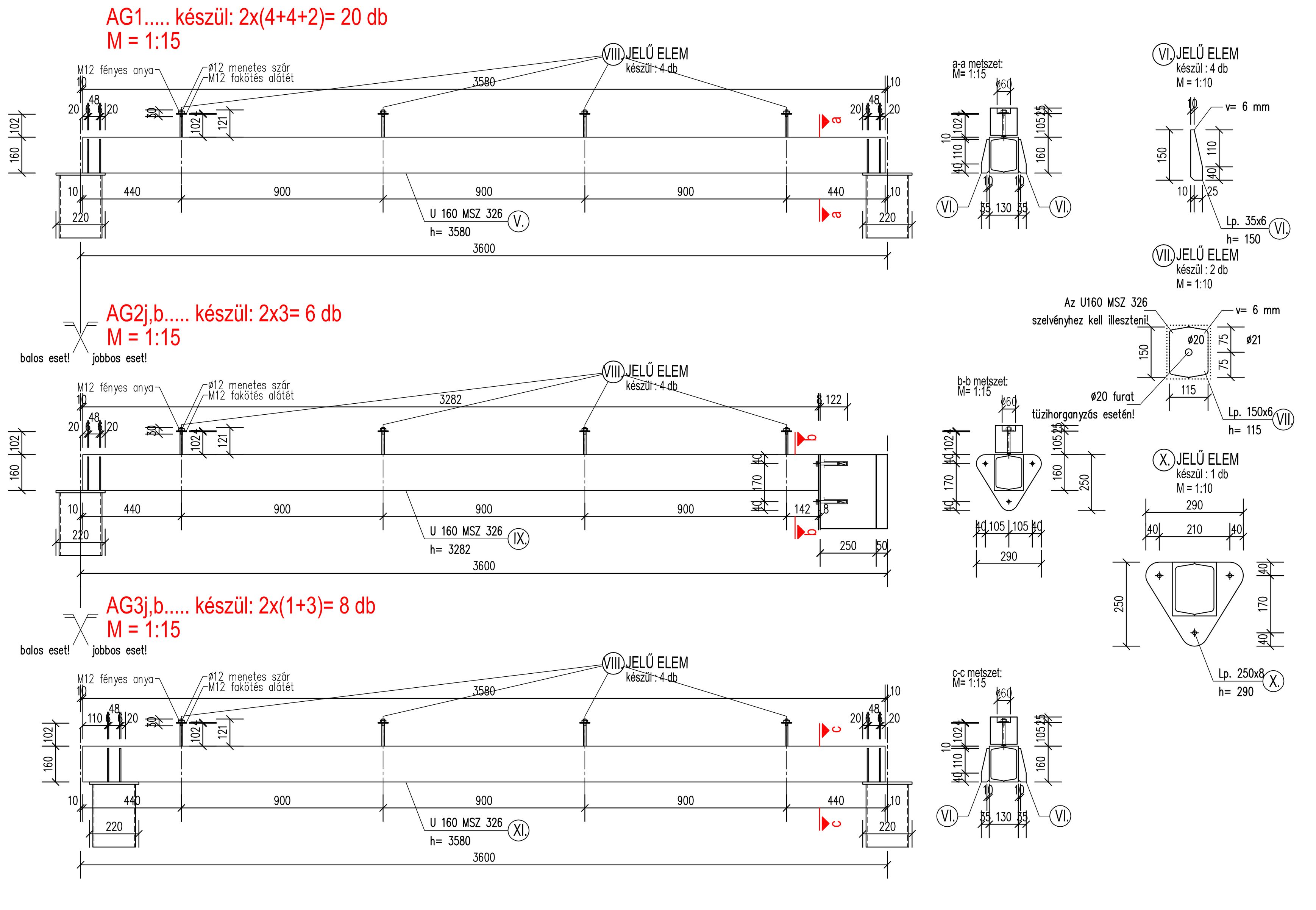

IDOMACÉL KIVONAT 1 elemhez KÉSZÜL.: 20 db

JEL	DB	SZELVÉNY	E. HOSSZ mm	Ö. HOSSZ	FM. TÖMEG kg/m	ÖSSZ TÖMEG kg
V.	2	U 160 MSZ 326	3580	7.16	18.80	134.61
VI.	4	Lp. 35x6	150	0.60	1.65	0.99
VII.	2	Lp. 150x6	115	0.23	7.07	1.63
VIII.	4	ø12 menetes	121	0.18	0.89	0.16
	4	M12 fakötés alátét			45.1/1000	0.18
	4	M12 fényes anya			16/1000	0.06
AG1 ÖSSZES TÖMEG kg						153.47

IDOMACÉL KIVONAT 1 elemhez KÉSZÜL.: 6 db

JEL	DB	SZELVÉNY	E. HOSSZ mm	Ö. HOSSZ	FM. TÖMEG kg/m	ÖSSZ TÖMEG kg
IX.	2	U 160 MSZ 326	3282	6.56	18.80	123.33
X.	1	Lp. 250x8	290	0.29	15.70	4.55
VI.	2	Lp. 35x6	150	0.30	1.65	0.50
VII.	2	Lp. 150x6	115	0.23	7.07	1.63
VIII.	4	ø12 menetes	121	0.18	0.89	0.16
	4	M12 fakötés alátét			45.1/1000	0.18
	4	M12 fényes anya			16/1000	0.06
AG2j–b ÖSSZES TÖMEG kg						130.41

IDOMACÉL KIVONAT 1 elemhez KÉSZÜL.: 8 db

JEL	DB	SZELVÉNY	E. HOSSZ mm	Ö. HOSSZ	FM. TÖMEG kg/m	ÖSSZ TÖMEG kg
XI.	2	U 160 MSZ 326	3580	7.16	18.80	134.61
VI.	4	Lp. 35x6	150	0.60	1.65	0.99
VII.	2	Lp. 150x6	115	0.23	7.07	1.63
VIII.	4	ø12 menetes	121	0.18	0.89	0.16
	4	M12 fakötés alátét			45.1/1000	0.18
	4	M12 fényes anya			16/1000	0.06
AG3j–b ÖSSZES TÖMEG kg						153.47

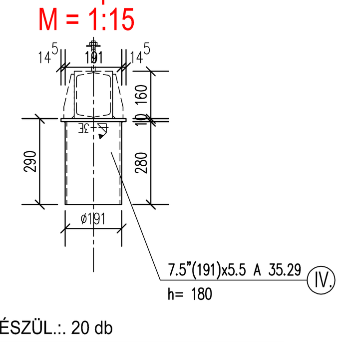

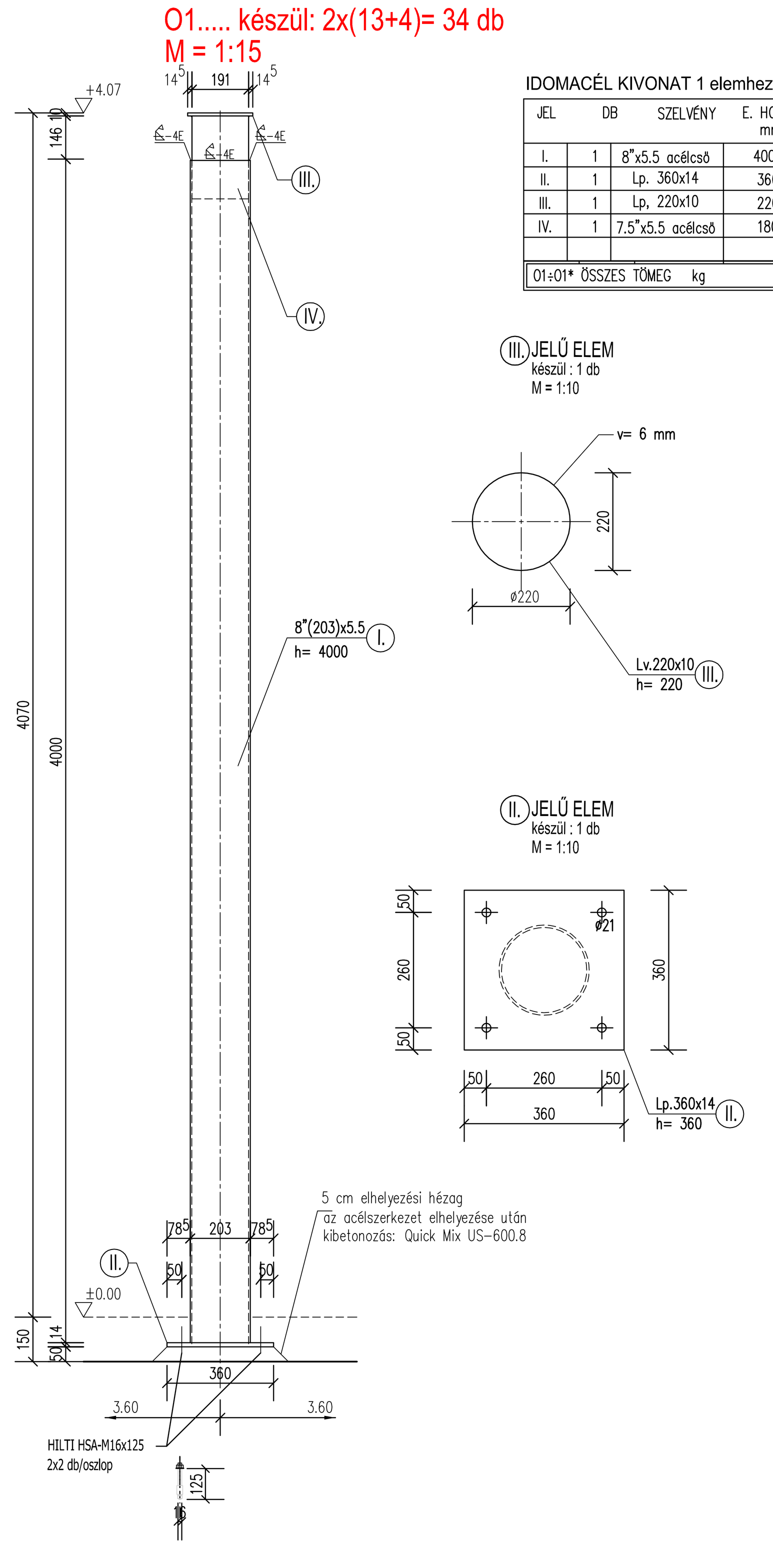

IDOMACÉL KIVONAT 1 elemhez KÉSZÜL.: 34 db

JEL	DB	SZELVÉNY	E. HOSSZ mm	Ö. HOSSZ	FM. TÖMEG kg/m	ÖSSZ TÖMEG kg
I.	1	8"x5.5 acélcső	4000	4.00	26.78	107.12
II.	1	Lp. 360x14	360	0.36	39.56	14.24
III.	1	Lp. 220x10	220	0.22	17.27	3.80
IV.	1	7.5"x5.5 acélcső	180	0.18	26.16	42.29
O1+O1* ÖSSZES TÖMEG kg						167.45

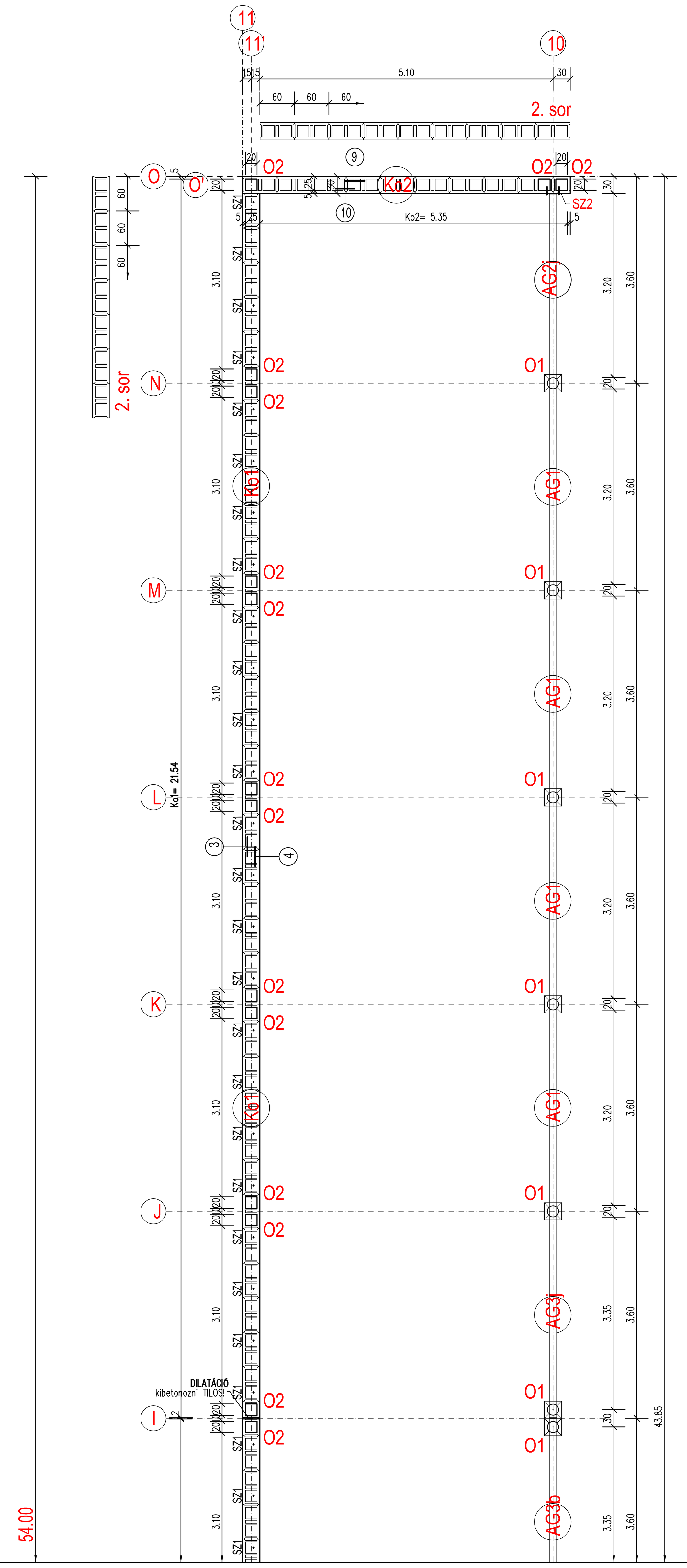

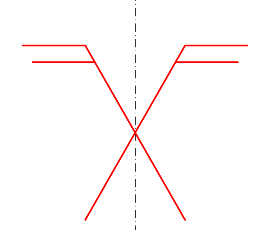

Betonacél kimutatás: S-2.1, S-2.2 tervhez

Hely	Jel	Darab	Átmérő mm	Azonos elem db	Egyesh.m.	ø6	ø8	ø10	ø12	ø16
						VASHOSSZAK ÁTMÉRŐ SZERINT				
	1	381	8		1.06		403.86			
	2	190	6		0.33	62.70				
	3	6	10		24.72			148.32		
	4	6	10		24.18			145.08		
	5	12	10		24.18			290.16		
	6	12	10		15.60			187.20		
	7	34	8		1.06		36.04			
	8	16	6		0.33	5.28				
	9	6	10		6.96			41.76		
	10	6	10		5.88			35.28		
	11	140	8		1.06		148.40			
	12	68	6		0.33	22.44				
	13	6	10		12.00			72.00		
	14	6	10		10.98			65.88		
	15	34	8		1.06		36.04			
	16	16	6		0.33	5.28				
	17	6	10		6.96			41.76		
	18	6	10		5.88			35.28		
	19	12	10		1.63			19.56		
K01	20	2	10	12	3.70			88.80		
	21	2	10	12	3.52			42.24		
	22	1	6	12	0.88	10.56				
	23	17	6	12	0.86	177.16				
	24	1	6	12	0.90	10.80				
	25	2	6	12	0.92	22.08				
K03	26	2	10	6	1.21			1.06		
	27	4	6	6	0.88	21.12				
M1	28	3	12	2	3.64				21.84	
	29	2	8	2	3.64		14.56			
	30	21	8	2	0.96		40.32			
M2	31	2	12	5	1.84				18.40	
	32	2	8	5	1.84		18.40			
	33	9	8	5	0.96		43.20			
M3	34	1	12	2	2.74				5.48	
	35	1	8	2	2.74		5.48			
	36	9	8	2	0.96		15.36			
O2	37	4	12	85	4.25				1441.60	
	38	25	6	85	0.76	16.15				
O3	39	2	12	10	4.25				85.00	
	40	2	12	10	1.32				26.40	
	41	2	12	10	1.67				33.40	
	42	2	12	10	2.40				48.00	
	43	17	6	10	0.76	129.20				
	44	9	6	10	0.66	59.40				
O4	45	4	12	2	4.25				34.00	
	46	2	12	2	1.76				6.68	
	47	2	12	2	3.15				12.60	
	48	9	6	2	0.76	12.16				
	49	16	6	2	0.66	21.12				
Összhossz ø szerint						2174.30	761.66	1227.80	1733.38	
Folyóméterssúly ø szerint kg/m						0,222	0,395	0,617	0,888	1,578
Összes súly ø szerint kg						482.69	300.54	1491.63	1538.92	
Normál betonacél B. 38 24						482.69				
Nagyszilárdságú betonacél B. 60 50						3331.09				
Betonacél szükséglet:						3813.78 kg				

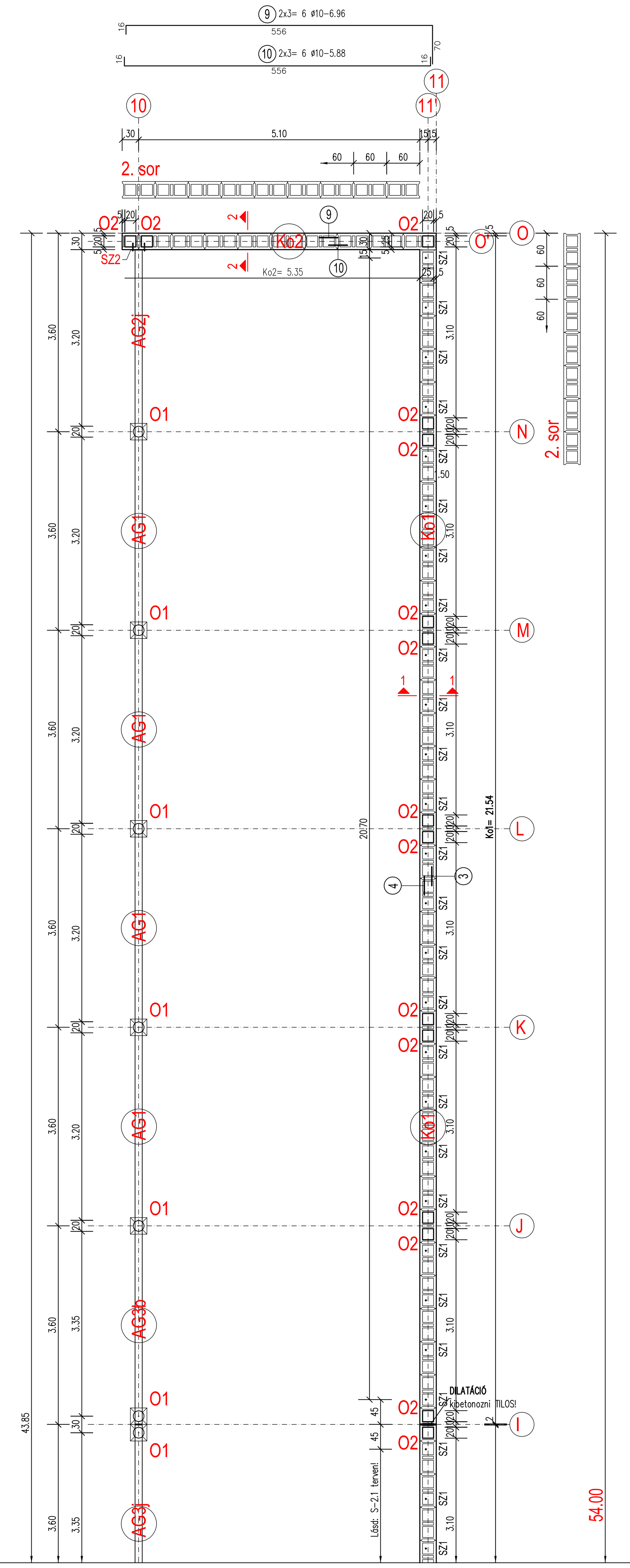

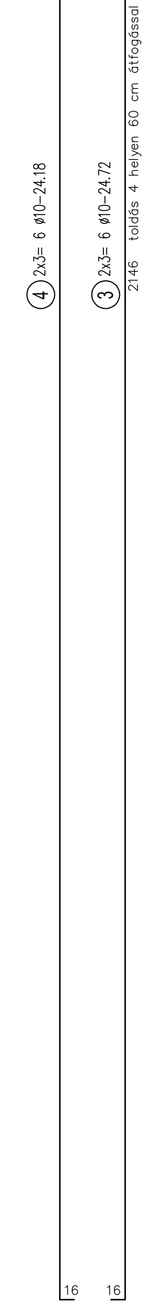

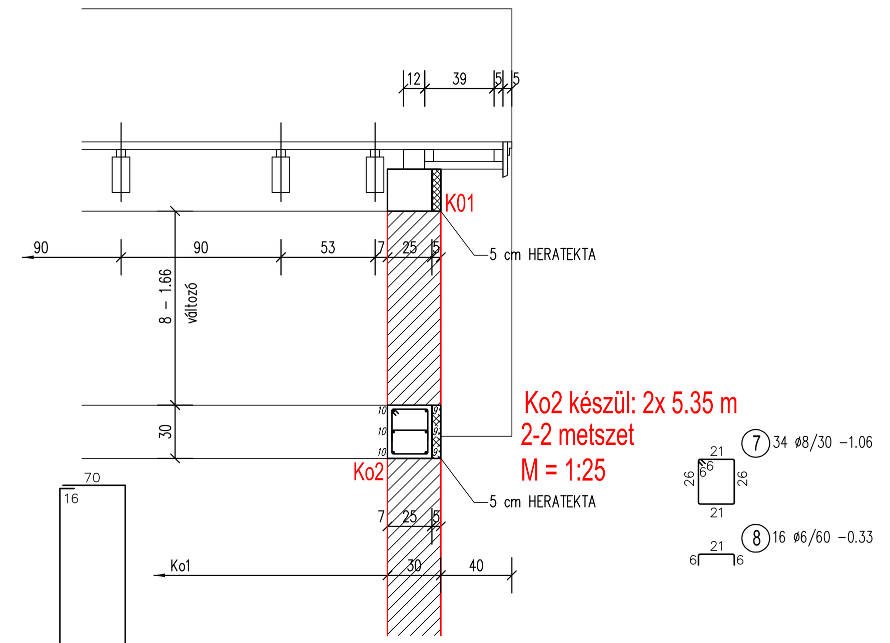

MEGJEGYZÉS (acélszerkezetekhez)

ANYAGMINŐSÉGEK:
- ACÉLMINŐSÉG: S235JRG2 MSZ EN10025
- CSAVAROK: Hf. csavar M12-es méretig A 270-es rozsdamentes, M12 felett rozsdamentes, vagy horganyzott

HEGESZTÉS:
A TALÁLKOZÁSI ÉLEK MENTÉN VÉGIGMENŐ FOLYAMATOS VARRATOK:
MINŐSÉG: MSZ 6442 SZABVÁNY SZERINT II.OSZT. TOMPA,ÉS III.OSZT. SAROKVARRAT.
MÉRETEK: LEGKISEBB ALKALMAZHATÓ MÉRET a = 3mm
A TERVEN NEM JELÖLT VARRATOK MÉRETE:
- TOMPAVARRAT ESETÉN: a = v (mm) (v = A VÉKONYABB LEMEZ VASTAGSÁGA)
- SAROKVARRAT ESETÉN: a = 0,7×v (EGYOLDALI VARRATNÁL) a = 0,5×v (KÉTOLDALI VARRATNÁL)

FELÜLETVÉDELEM:
- FELÜLETELŐKÉSZÍTÉS: Sa2 1/2 (MSZ ISO 8501-1)
- TŰZIHORGANYZOTT, BEVONATVASTAGSÁG 80 µm
- FEDŐMÁZOLÁS: 5×25 µm VASTAGSÁGBAN
- SZÍNE:RAL 7033

BETONMINŐSÉG: C 20/25-XC1-24 F2, 350 kpc (vasbeton)
C 10/12-XC1-15 F2, 350 kpc (szerelőbeton)
BETONACÉL MINŐSÉG: Ø 6= B38.24
Ø 8= B60.50

Vonatkozó tervek: S-2.1
A terv az EC előírásai szerint készült!

TERVEZŐ:
STATIKUS
Szerkezettervező Mérnöki Iroda Bt. 4026 Debrecen Péterfia u. 4. II. em. 203. 4001 Pf.: 335
Tel: 06 (52)-412-812
Mobil: 06 (20)-9355-418
Email: statikusok@t-online.hu

Létesítmény megnevezése: TELELTETŐ HODÁLY, Hortobágy, Kis-tornyi domb, Hrsz: 01562/5	Statikus vez.tervező:	Borbás József	Lépték: 1:50, 1:25
	Munkatárs:		Tervfajta: KIVITELI TERV
	Ép.tervező:		Dátum: 2016. 10. 20.
Rajz megnevezése: FÖLDSZINT FELETTI FÖDÉM II. Alaprajz, koszorúk, részletek	Gépész.tervező:		Rajzszám:
	Elektr. tervező:		S-2.2